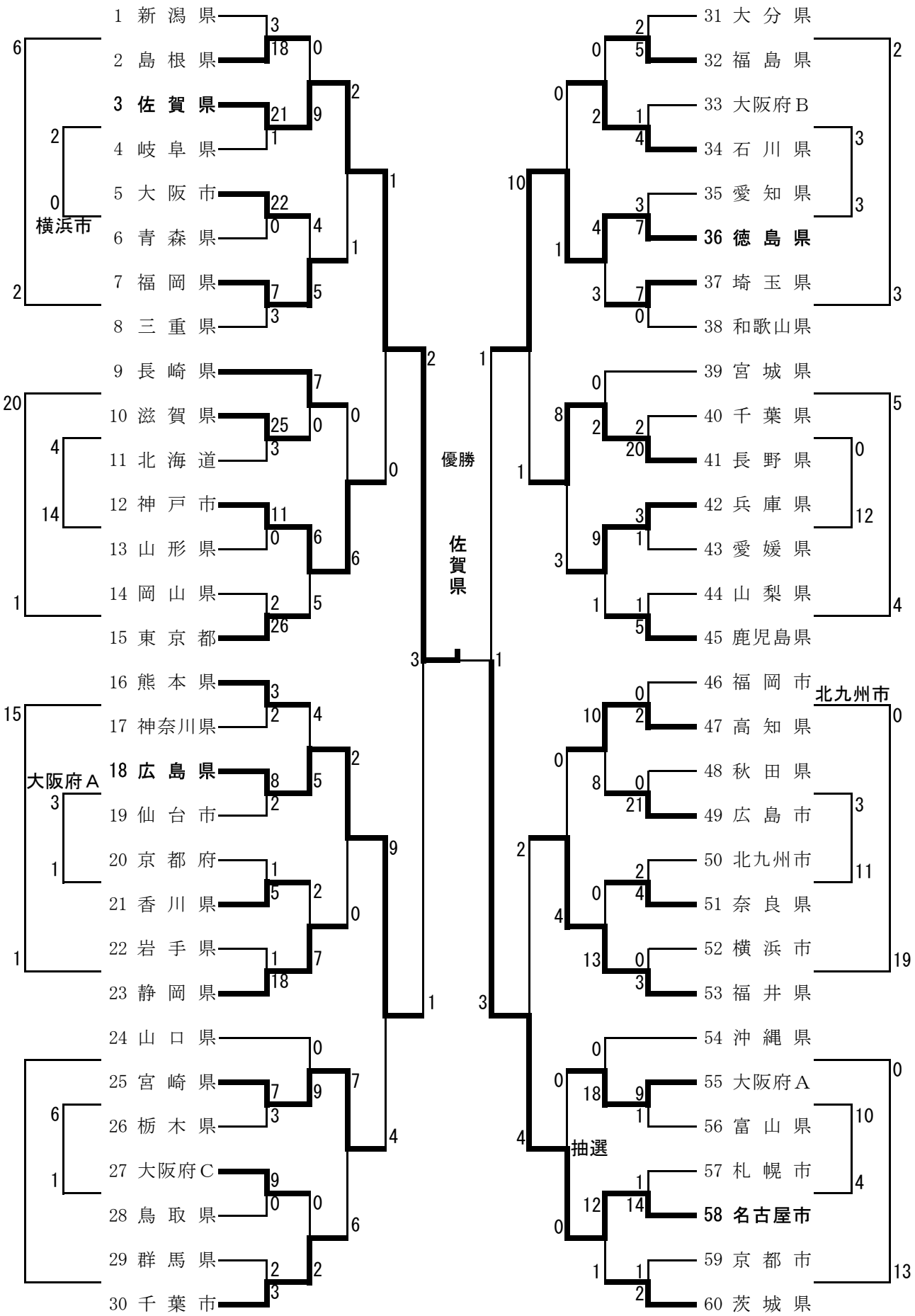ねんりんピック２０００大阪ソフトボール交流大会