第７回全日本中学生女子ソフトボール大会
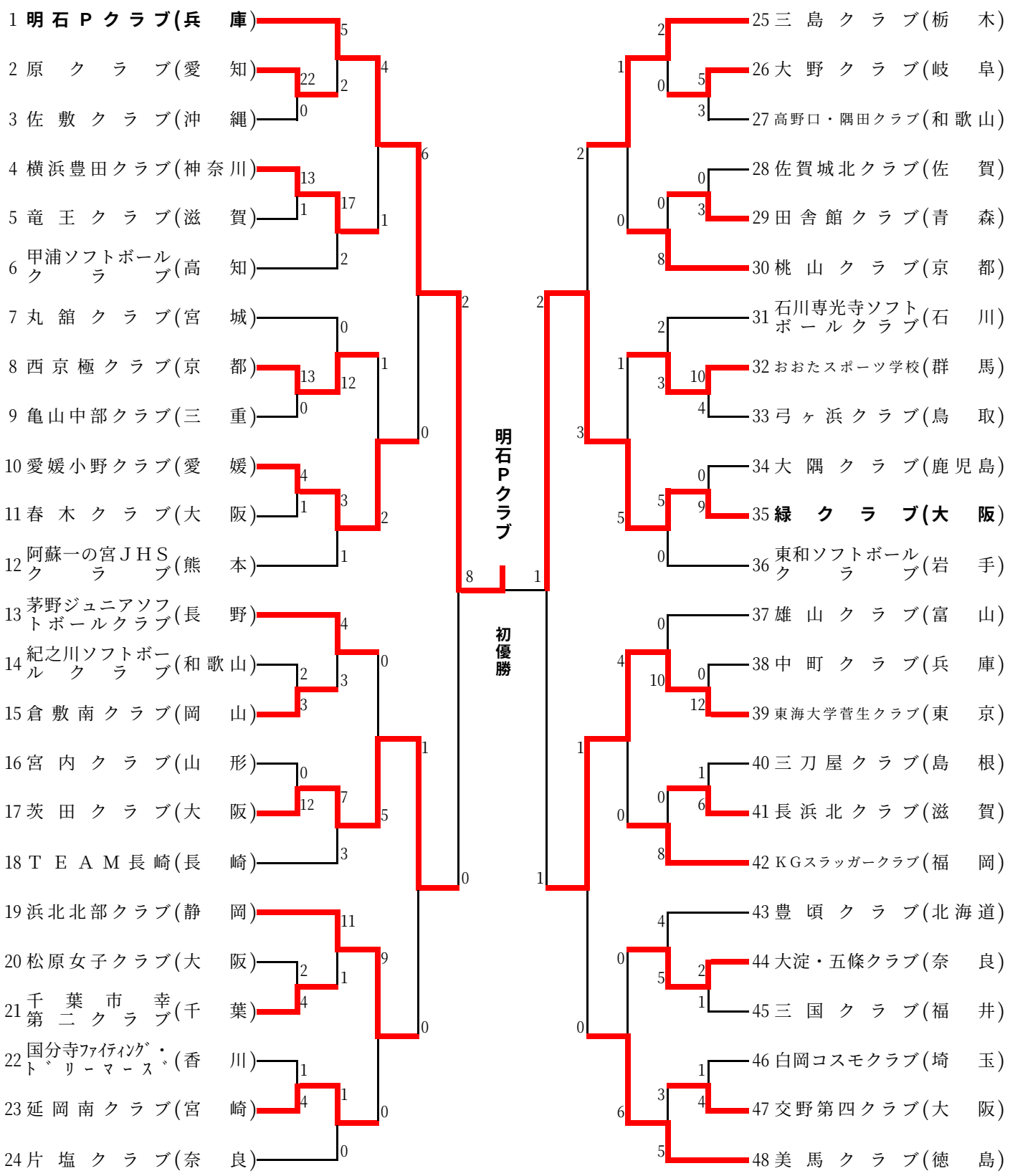
期日　　平成19年8月14日(火)～16日(木)
会場　　大阪府大阪市、舞洲運動広場